# Elpanna 2 kW

## FÖRDELAR

- Anpassad för golvvärmesystemets låga temperatur
- Levereras komplett monterad
- Styrning av rumstemperaturen kan ske via rumstermostat.
- Liten och kompakt
- Kan beställas med elpatron i rostfritt eller koppar

## FAKTA

**ELPANNA**
Artikelnr:
20503 (Rostfri patron)
20504 (Kopparpatron)

**ELPANNA FÖR 1 SLINGA**
Artikelnr:
20503-01
20504-01

**MED FÖRDELARE (2 SLINGOR)**
Artikelnr:
20503-02
20504-02

**MED FÖRDELARE (3 SLINGOR)**
Artikelnr:
20503-03
20504-03

**MED FÖRDELARE (4 SLINGOR)**
Artikelnr:
20503-04
20504-04

**TERMOSTATVENTIL (TILL FÖRDELARE)**
Artikelnr: 51105

**ELEMENTEFFEKT**
2 000 W

**BREDD**
510 mm

**HÖJD**
500 mm

**DJUP**
175 mm

**VIKT**
6,2 kg

**TERMOSTAT 230V (GASMEMBRAN)**
Artikelnr: 67209

**EXPANSIONSKÄRL**
1 liter

**MÄRKSPÄNNING**
230 VAC

**ÖVERHETTNINGS-SKYDD**
115 ºC

**SÄKERHETSVENTIL**
3 bar

**MANOMETER**
0-6 bar

**PUMP**
6 m Askoll ES2
15-60 130

**VÄTSKEVOLYM**
Ca 0,5 liter

**DRIFTSTERMOSTAT**
30-90 ºC

## ANVÄNDNINGSOMRÅDE

Pannans effekt räcker normalt till golvytor upp till ca 40 m² och termostaten i pannan är anpassad för att hålla temperaturer anpassade till alla typer av golvvärmesystem. Pannans elpatron finns att få både i rostfritt- och kopparutförande beroende på vattenkvalité. Elpanna med kopparpatron ska användas i områden med hårt vatten. Vid installationer där elpannans vatten tas från egen brunn eller där vattenkvalitén är okänd måste installatören undersöka vilken typ av elpatron som lämpar sig i det specifika fallet. Det är installatörens ansvar att rätt material av elpatron väljs i det område som installationen skall ske.

## PRODUKTEGENSKAPER

Elpannan är avsedd för invändig montering och kan kopplas in mot trycksatta system, eftersom den har slutet expansionskärl. Pannan är elektriskt kopplad och anslutes via stickpropp. Styrning av rumstemperaturen kan ske via rumstermostat kopplad till pannan.

### Varje elpanna består av följande:

- 1 st 2000 W elpatron i rostfritt- alternativt kopparutförane, elektriskt kopplad med stickpropp
- 1 st överhettningsskydd, tvåpoligt
- 1 st driftstermostat 30 - 90 °C (omställbar)
- Cirkulationspump
- Expansionskärl (slutet) av rostfritt stål
- Säkerhetsventil
- Påfyllningsventil och automatisk avluftare
- Manometer

Vid större ytor än en slinga kan täcka (ca 20 m² med 17 mm rör) ska fler slingor läggas. Fördelare för två, tre eller fyra slingor (art.nr. 20503-2, 20503-3 eller 20503-4) kan då enkelt anslutas till 2 kW elpannan.

Fördelare, kopplingar och termostat beställes separat eller via paketartiklar.

**Thermotech Scandinavia AB**
Växel: 0620-68 33 30
info@thermotech.se
www.thermotech.se

**Regionkontor:**

| | | | |
|---|---|---|---|
| Norra Norrland | 090-699 20 00 | Stockholm | 0176-20 75 40 |
| Södra Norrland | 060-50 10 00 | Väst | 0322-62 38 33 |
| Mitt | 019-689 06 00 | Syd | 040-671 00 20 |
| Sydost | 0470-59 88 10 | | |


SP Certifierad ISO 9001 ISO 14001
Thermotech Scandinavia AB har ledningssystem för kvalitet och miljö som uppfyller kraven enligt ISO 9001 och 14001.

IA701-1606

# Installationsanvisning

Elpanna 2 kW

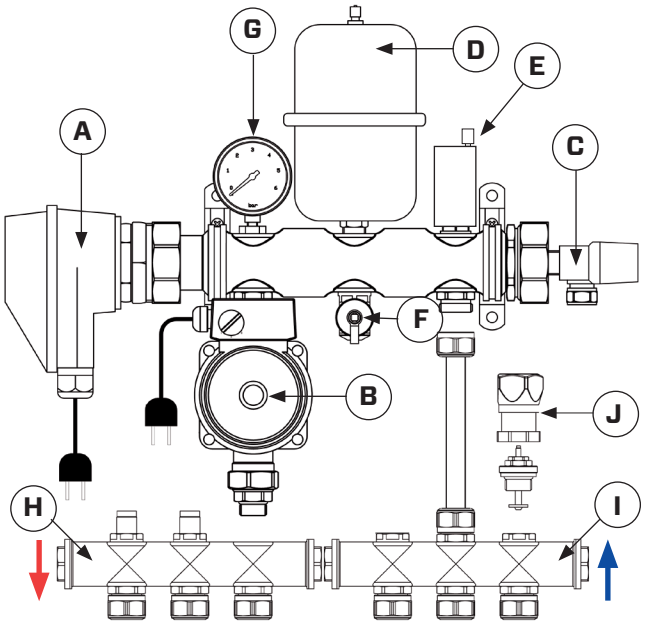


## ELPANNANS UPPBYGGNAD

A. Kopplingsbox

B. Pump 6 m, Askoll ES2 15-60 130

C. Säkerhetsventil, 3 bar

D. Expansionskärl, 1 liter

E. Automatisk avluftare

F. Påfyllningsventil

G. Manometer

H. Tillopp fördelare*

I. Retur fördelare*

J. Termostatventil*

**Beställes separat*

Fördelaren levereras utan termostatventiler. Vid behov av individuell slingvis styrning kan termostatventiler installeras på alla slingor utom en, som ska användas som bypass.

## ELPANNANS INSTALLATION

Elpanna ska monteras fritt och avståndet mellan elpannan och närliggande byggnadsdel, eller annan brännbar del, ska vara minst 10 mm. Textilier, vätska eller dylikt får ej komma i kontakt med pannan.

Om inte stickproppen kan användas måste installationen göras av behörig elektriker.

Driftstermostatens ratt och knappen för återställande av överhettningsskyddet finns under locket på kopplingsboxen. Tänk på att de måste vara åtkomliga.

## DRIFTSTERMOSTAT

| Inställning driftstermostat | ** |
|---|---|
| **Markering** | **Temperatur** |
| 1 | 30 ºC |
| 2 | 45 ºC |
| 3 | 60 ºC |
| 4 | 75 ºC |
| 5 | 90 ºC |

*** Termostatens återställningsknapp för överhettningsskydd finns under plastlocket på kopplingsboxen.*

## STYRNING VIA RUMSTERMOSTAT

Elpannan kan utrustas med en mekanisk rumstermostat, 67209 som placeras i det rum man vill ska styra temperaturen.

Termostaten överstyr pannans gång genom att bryta strömmen till pannan när önskad rumstemperatur, dvs. inställt värde uppnåtts.

Inkoppling mot elpannan sker enligt figur 1 och 2. Rekommenderad kabeldimension är 1,5 mm². Termostaten skall placeras ca 1,5 m upp på väggen.

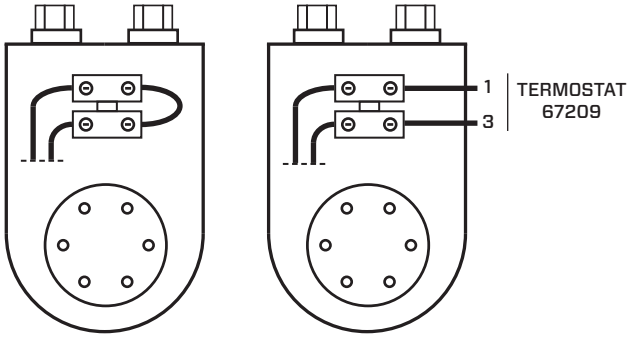


Figur 1

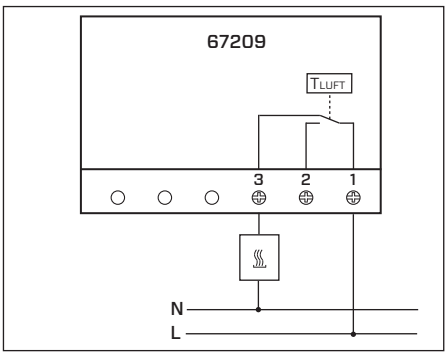


Figur 2



Thermotech

# Installationsanvisning

Elpanna 2 kW

## PÅFYLLNING OCH AVLUFTNING

För att säkerställa bästa avluftning av systemet bör påfyllning utföras enligt nedan:

A. Montera eventuell fördelare (1), (2) eller kopplingar om endast en slinga används. Anslut golvvärmeslingorna.

B. Öppna injusteringsventilen (3) på första golvvärmeslingan.

C. Stäng alla andra injusteringsventiler.

D. Fyll upp systemet via påfyllningsventil (4), fyll upp slingorna en efter en genom att öppna respektive injusteringsventil samtidigt som cirkulationspump (5) är påslagen. Slingorna avluftas via avluftare (6).

När alla slingor är fyllda öppnas de och den sista luften i pannkroppen avluftas via avluftaren.

**OBS!** Var noggrann med att stänga hatten på avluftningsventilen efter att anläggningen är avluftad.

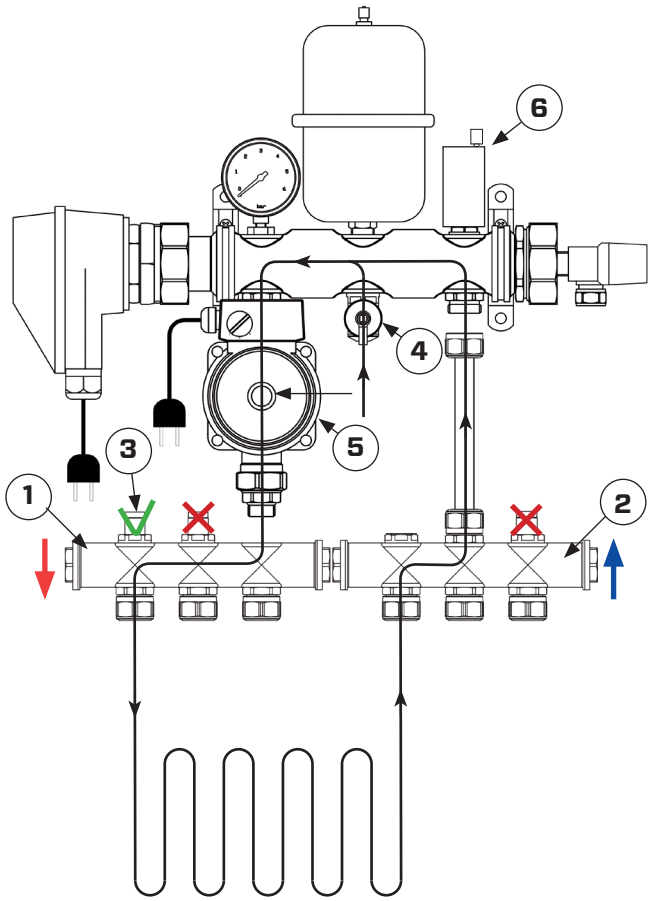

# Installationsanvisning Thermotech elpanna 2 kW

## CIRKULATIONSPUMP - ASKOLL ENERGY SAVING

Askoll ES2 60 har fem valbara inställningar som väljs med hjälp av vredet på pumpens framsida. Valet av inställning beror på systemtyp och redovisas nedan.

| Pumpinställning | |
|---|---|
| **Min-Max program** innebär manuell inställning av pumpkurva | Blå |

| Felmeddelande | LED |
|---|---|
| Luft i systemet | Vit |
| Pumpen är blockerad eller felaktigt inkopplad | Röd |

**Rekommenderad inställning för golvvärme är C I.**

| Pumpinställning | | |
|---|---|---|
| **Systemtyp** | **Rekommenderad** | **LED** |
| Golvvärme | Lägsta kurva för konstant tryck (C I) | Orange |
| Golvvärme | Högsta kurva för konstant tryck (C II) | Orange |
| Tvårörssystem | Lägsta kurva för proportionellt tryck (P1) | Grön |
| Ettrörssystem | Lägsta kurva för proportionellt tryck (P1) | Grön |

## PUMPKURVA

Askoll ES2 15-60 130
Varvtalsstyrd 6 m pump

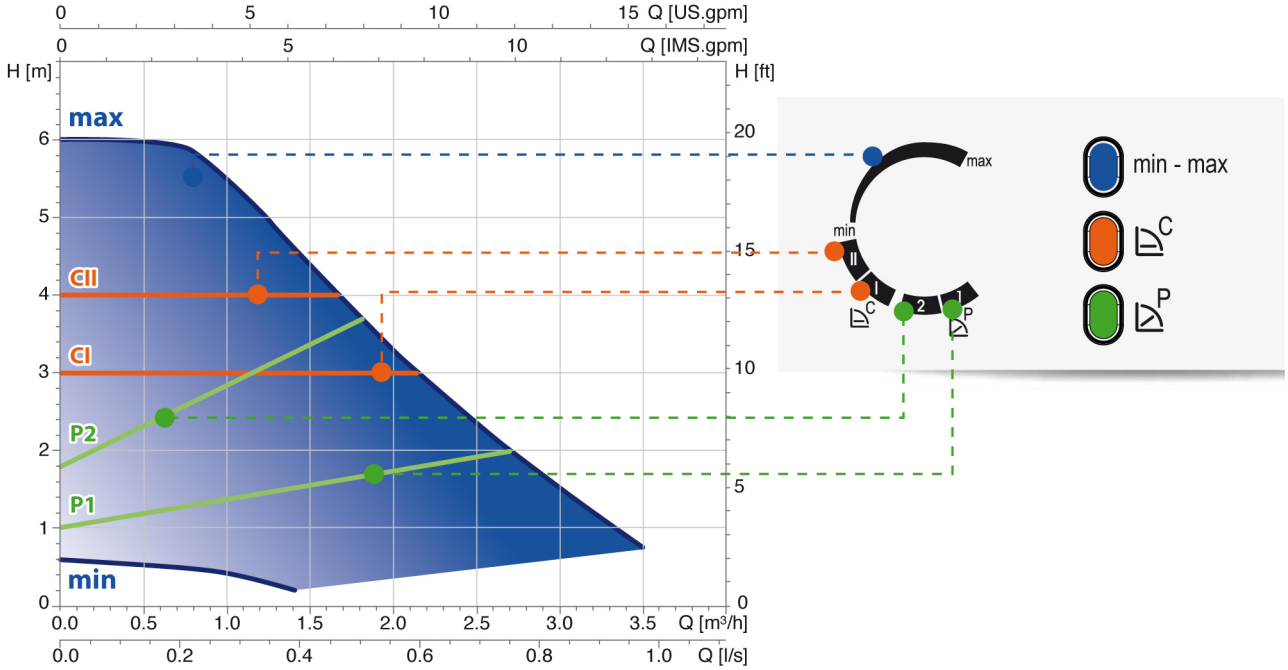


Vi förbehåller oss rätten till förändringar i produkterna utan förvarning. Vi hänvisar till www.thermotech.se för senaste version av produkter och installationsanvisningar. Eventuella prisangivelser är exklusive moms om annat ej anges. Med reservation för ev. tryckfel.



Thermotech